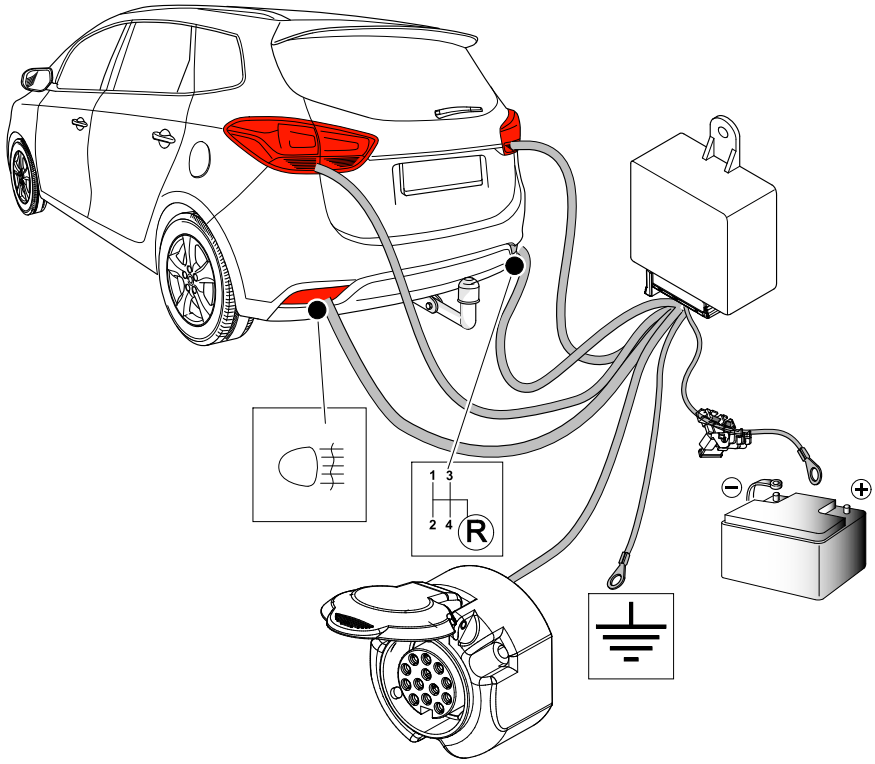

Uniwersalna wiązka z modułem do haka holowniczego
Universal towbar wiring kits with module

STEINHOF® SMP-4E
E1 10R-04 7537

GRUPA STEINHOF Sp. z o.o.
ul.Przemysłowa 27A
33-100 Tarnów, Poland

tel. +48 14 627 32 05
Made in EU
www.steinhof.pl

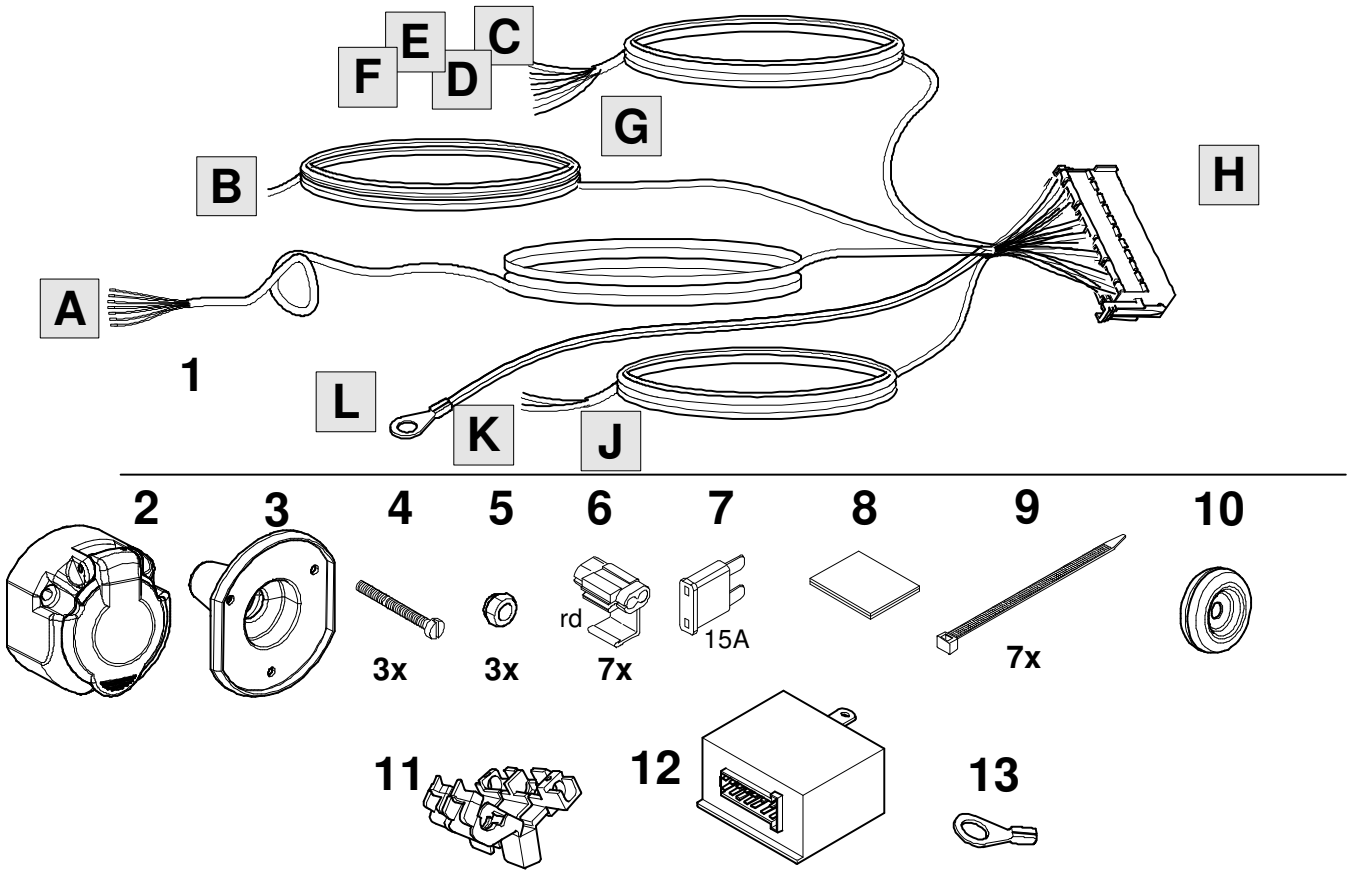

INFORMATION

WITHOUT TRAILER FLASHER CONTROL
BEZ FUNKCJI KONTROLI KIERUNKOWSKAZÓW PRZYCZEPY

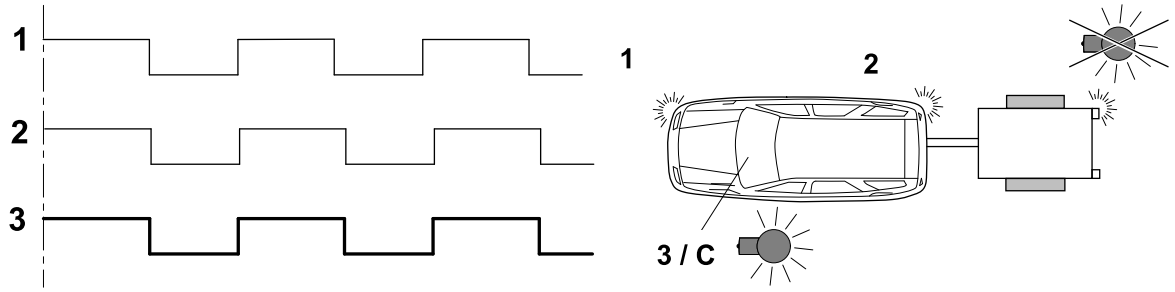

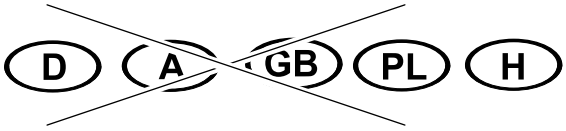

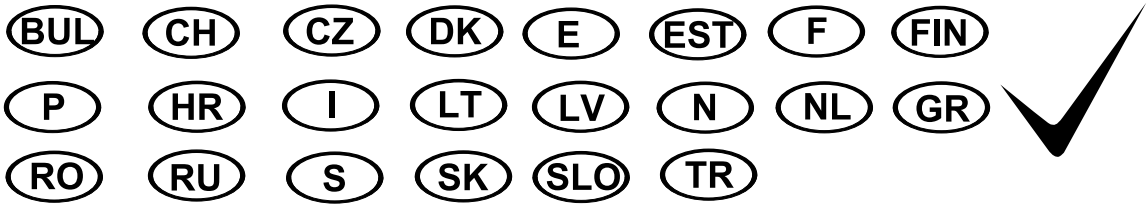

1

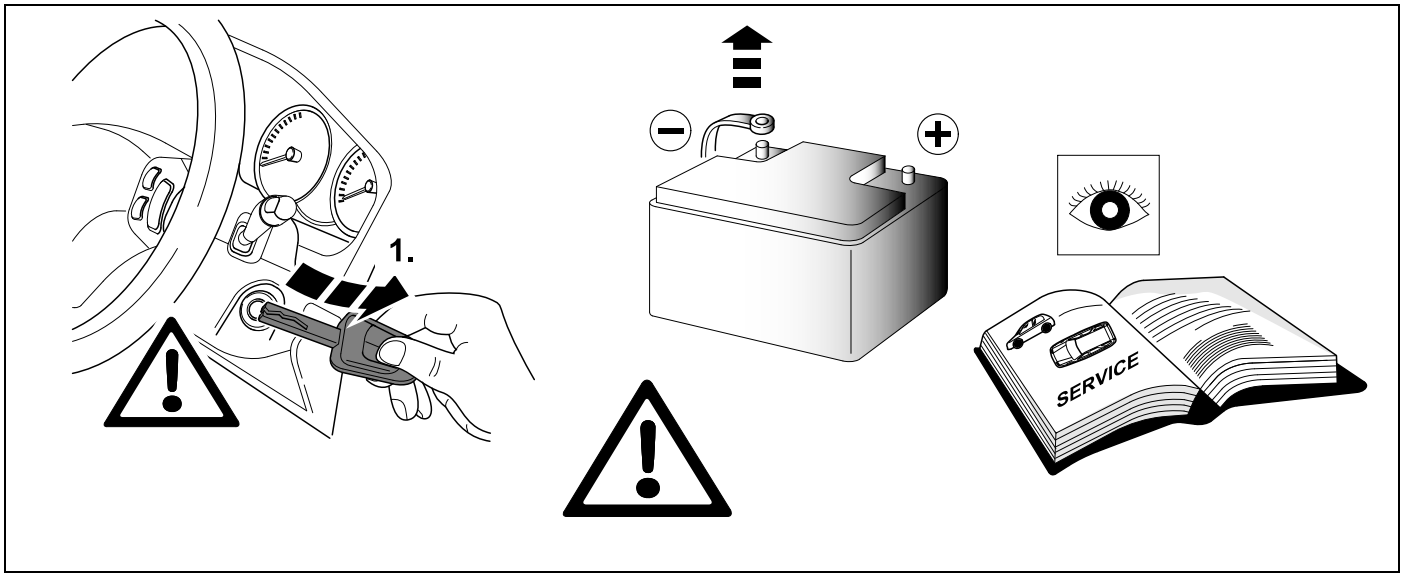
1.
SERVICE

2

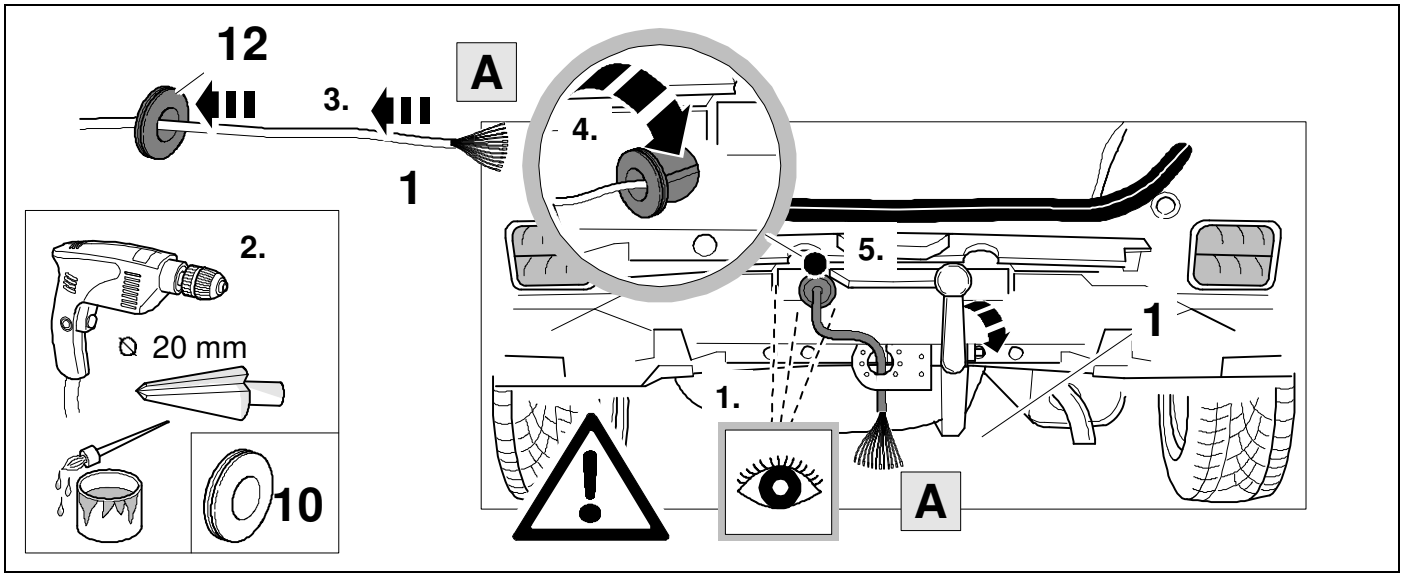
12
3.
A
4.
1
2.
⌀ 20 mm
10
5.
1
1.
A

3 ⇨ 4

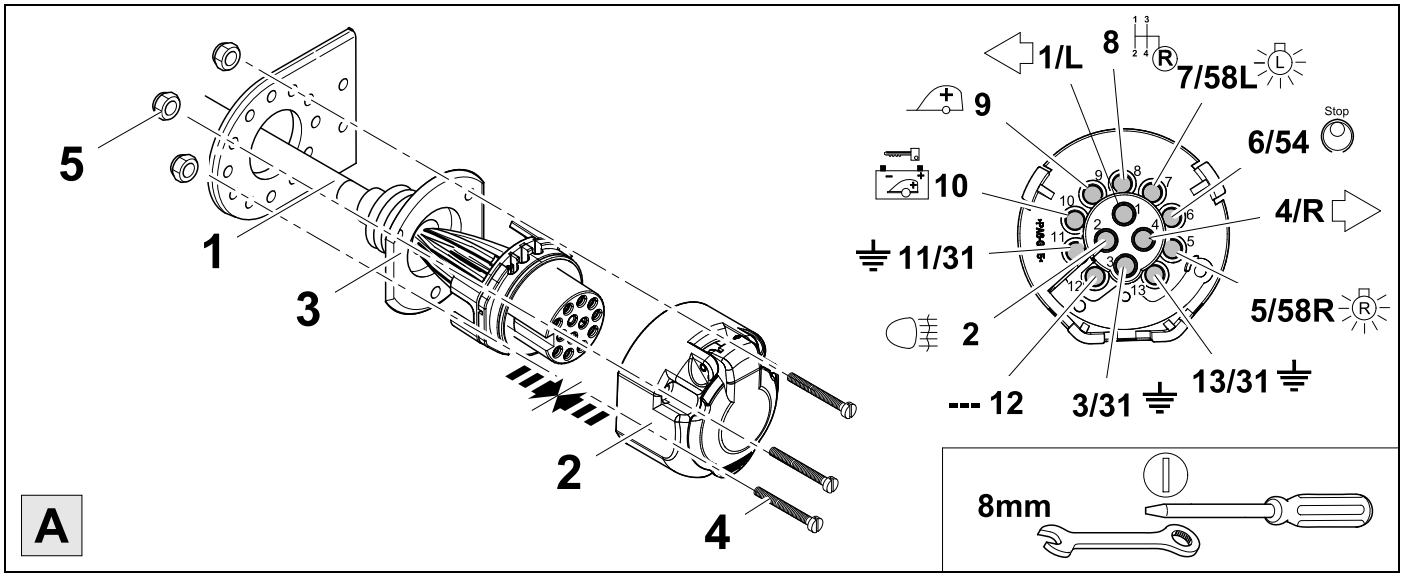
5
1
3
2
4
A
1/L
8
7/58L
9
6/54
Stop
10
4/R
11/31
5/58R
2
13/31
--- 12
3/31
8mm

4	⇨	5

1	ye		7	bk	
2	bu		8	bu/rd	
3	wh		9	no	
4	gn		10	no	
5	bn		11	no	
6	rd	Stop	13	no	

5	bk	wh	gy	gn	rd	bu	ye	bn	vi	or
D	schwarz	weiß	grau	grün	rot	blau	gelb	braun	violett	orange
GB	black	white	grey	green	red	blue	yellow	brown	purple	orange
F	noir	blanc	gris	vert	rouge	bleu	jaune	brun	violet	orange
NL	zwart	wit	grijs	groen	rood	blauw	geel	bruin	violet	oranje
DK	sort	hvid	grå	grøn	rød	blå	gul	brun	violet	orange
N	svart	hvit	grå	grønn	rød	blå	gul	brun	fiolett	oransje
S	svart	vit	grå	grön	röd	blå	gul	brun	violett	orange
FIN	musta	valkoinen	harmaa	vihreä	punainen	sininen	keltainen	ruskea	violetti	oranssi
I	nero	bianco	grigio	verde	rosso	blu	giallo	marrone	viola	arancione
E	negro	blanco	gris	verde	rojo	azul	amarillo	marrón	violeta	anaranja-do
P	preto	branco	cinzento	verde	vermelho	azul	amarelo	castanho	violeta	laranja
GR	μαύρος	λευκός	Γκρι	πράσινος	κόκκινος	μπλε	κίτρινος	καφέ	Μωβ	πορτοκαλί
PL	czarny	biały	szaro	zielony	czerwony	niebiesko	żółty	brazowy	fioletowy	pomaran-czowy
CZ	černý	bílý	šedý	zelený	červený	modrý	žlutý	hnědý	fialový	oranžový
TR	siyah	beyaz	gri	yeşil	kırmızı	mavi	sarı	kahverengi	mor	portakal rengi
H	fekete	fehér	szürke	zöld	piros	kék	sárga	barna	ibolyakék	narancssár ga
HR	crno	bijelo	sivo	zeleno	crveno	plavo	zuto	smeđe	ljubičasto	naranđasto
BUL	черен	бял	сив	зелен	червен	син	жълт	кафяв	виолетов	оранжев
RO	negru	alb	gri	verde	roşu	albastru	galben	maro	violet	portocaliu
RU	черный	белый	серый	зеленый	красный	голубой	жёлтый	коричневы й	пурпур-ный	оранжевый
LT	juoda	balta	pilka	žalia	raudona	mėlyna	geltona	ruda	purpurinė	oranžinė
LV	melna	balta	pelēka	zaļa	sarkana	zila	dzeltena	brūna	purpur-sarkana	oranža
EST	must	valge	hall	roheline	punane	sinine	kollane	pruun	purpur-punane	oraanž
SLO	črna	bela	siva	zelena	rdeča	modra	rumena	smeđ	vijoličast	oranžen
SK	čierny	biely	šedý	zelený	červený	modrý	žltý	hnedý	fialový	pomaran-čový

6

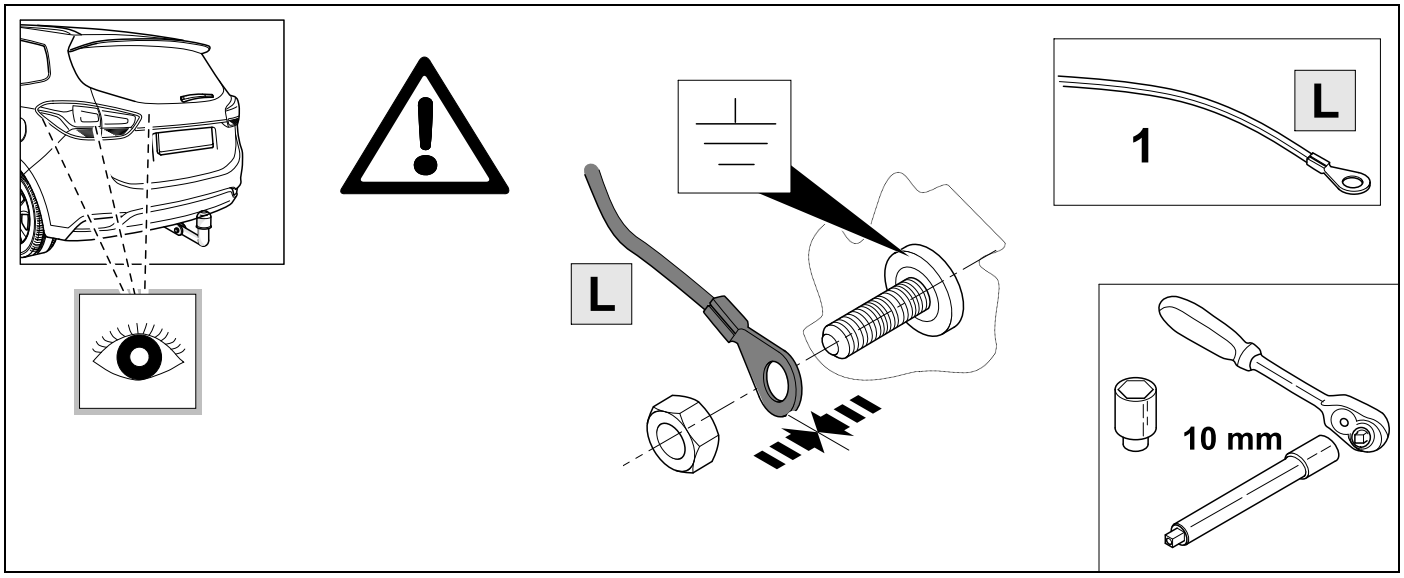

7 Without Multiplex-System / PWM OPTION 1

BEZ SYSTEMU MULTIPLEKS / PWM

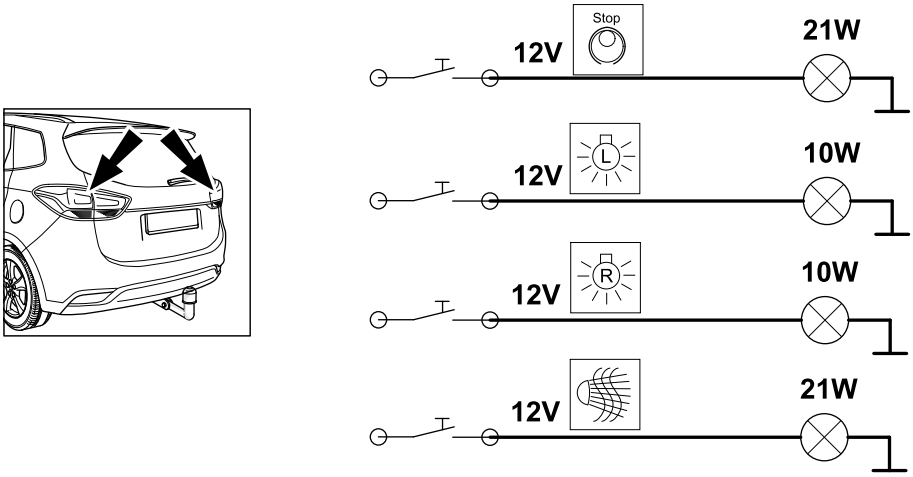

8 ⇨ 5 OPTION 1

1.

2.

Stop

C

rd-wh

6

D

bu-wh

E

L

bk-wh

F

L

ye-wh

3.

K

R

bn-wh

6

J

R

gn-wh

1

C

E

D

F

4.

5.

1

K

J

9 With Multiplex-System / PWM OPTION 2

Z SYSTEMEM MULTIPLEKS / PWM

U

12V

t

100%

Stop

or

21W

12V

U

12V

~ 3,2V

t

30%

L

R

10 ⇨ 5

OPTION 2

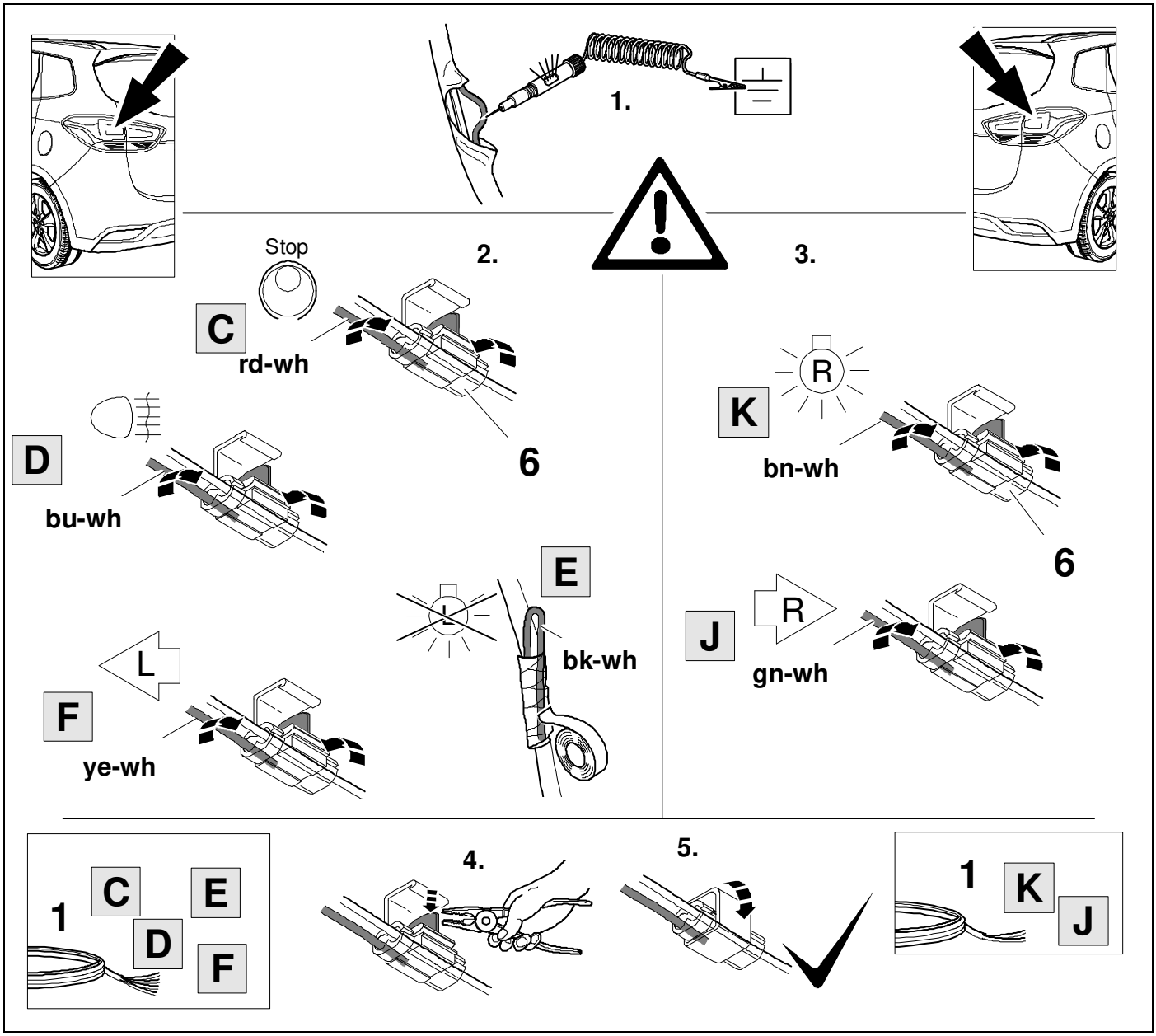

11 ⇨ 5

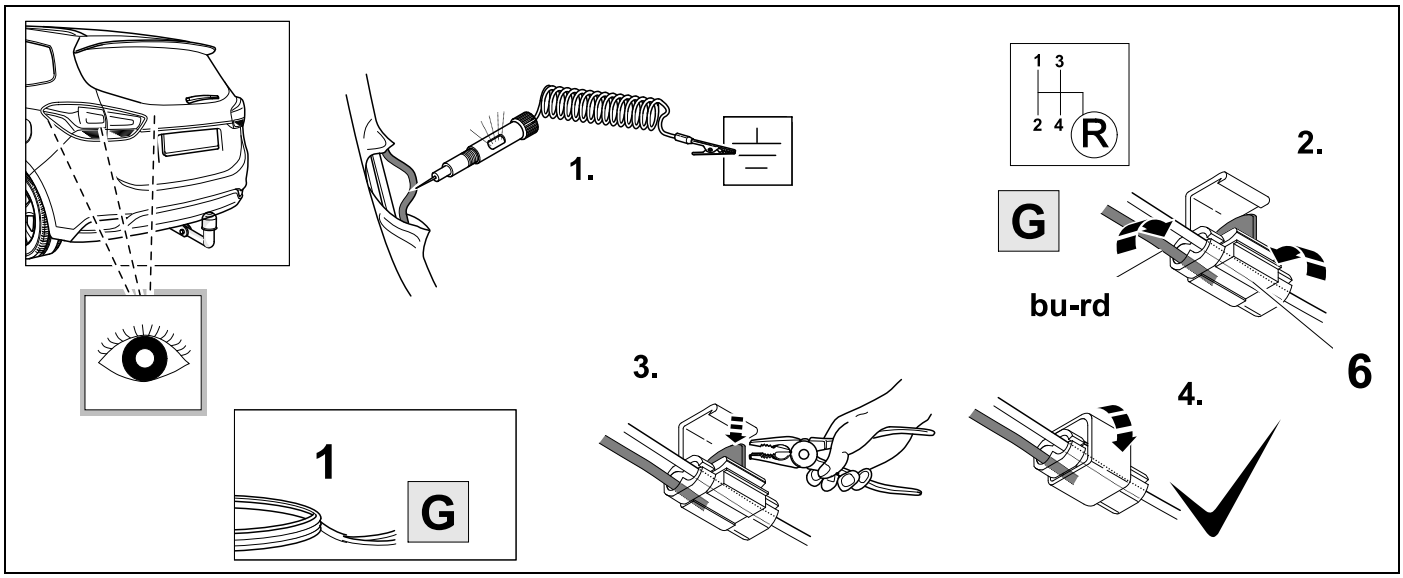

12

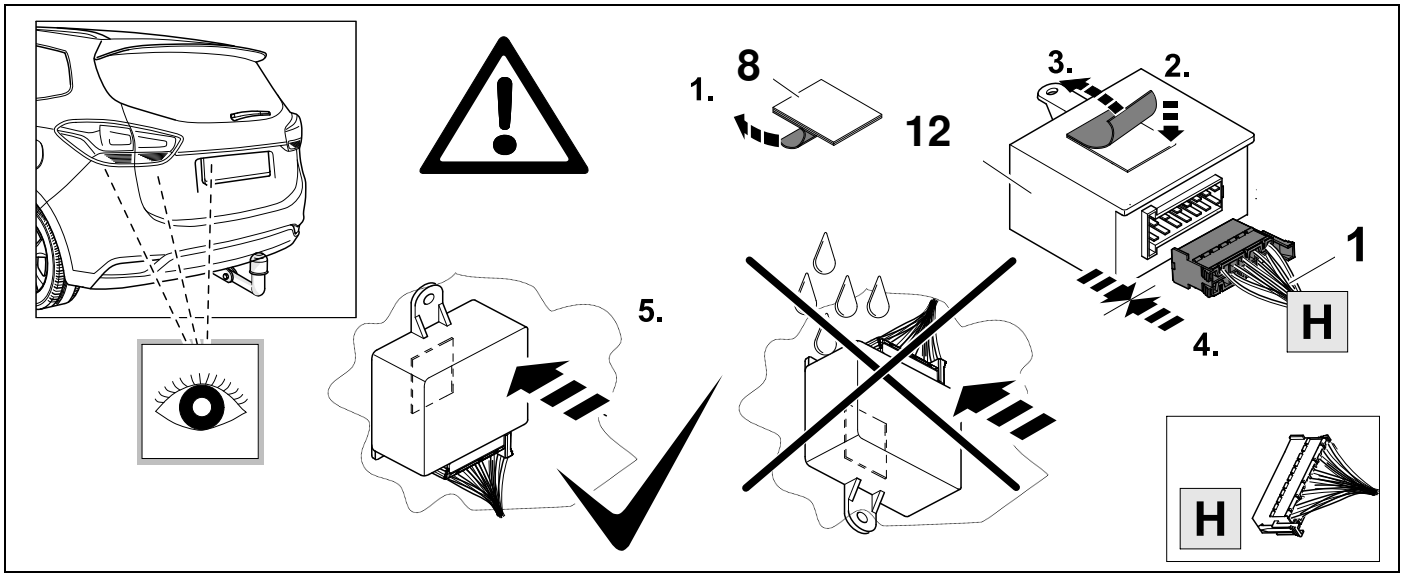

13

⇨ 5

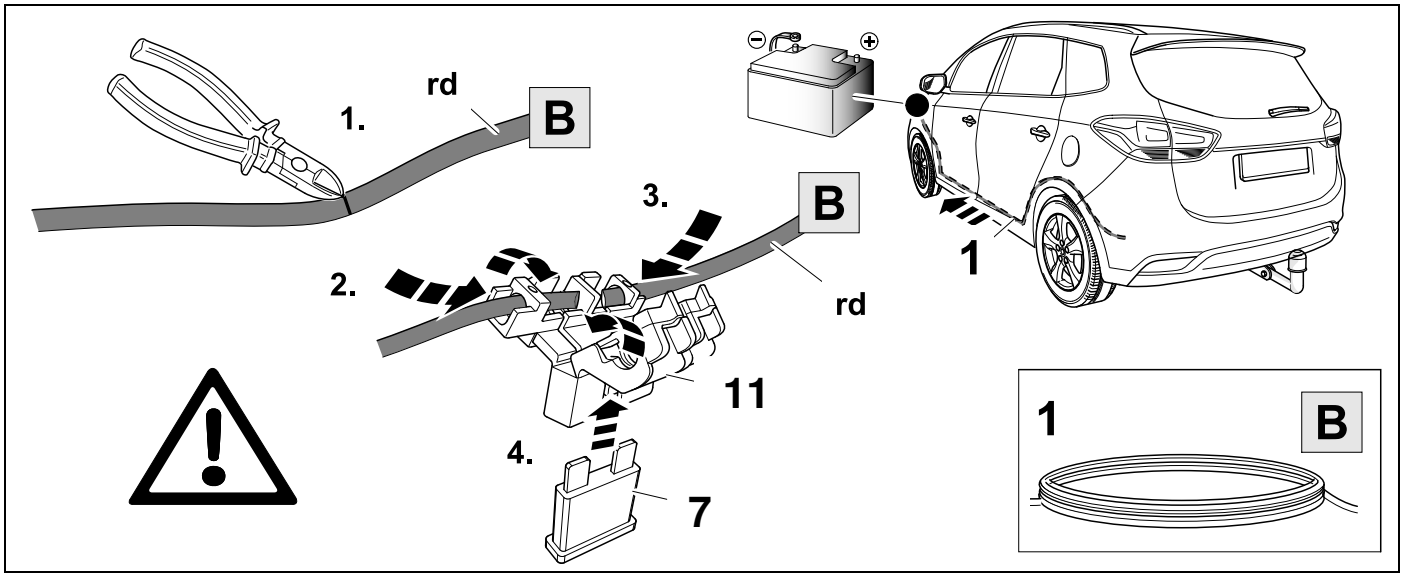

14

⇨ 4

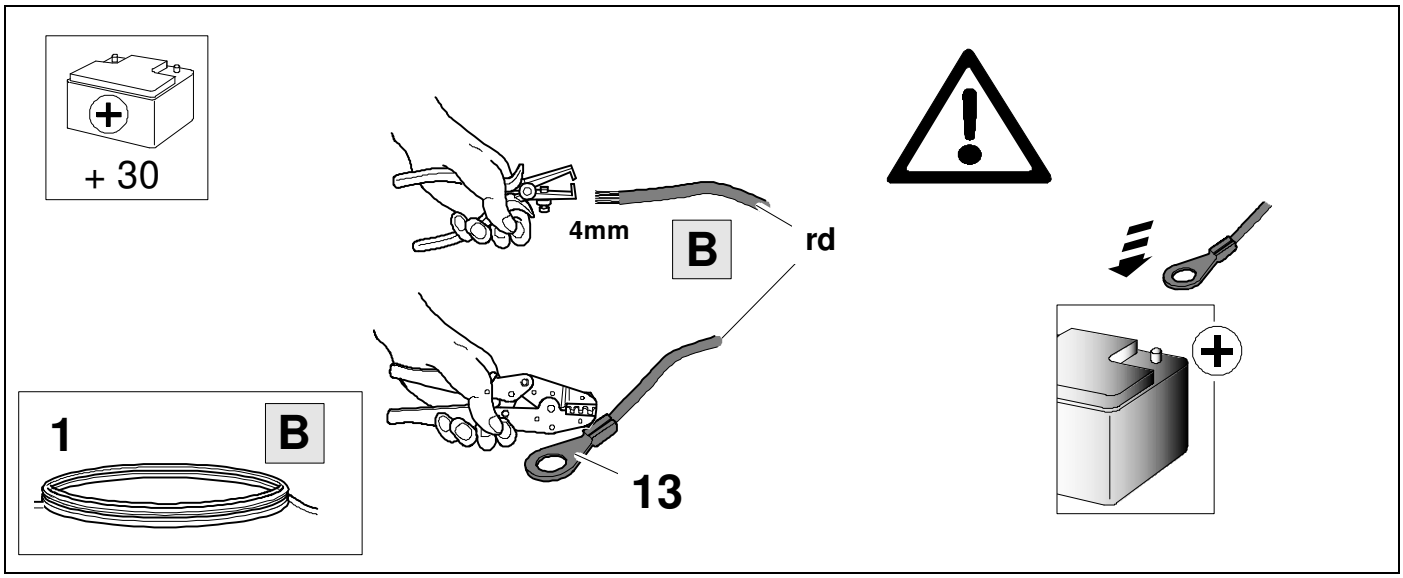

15

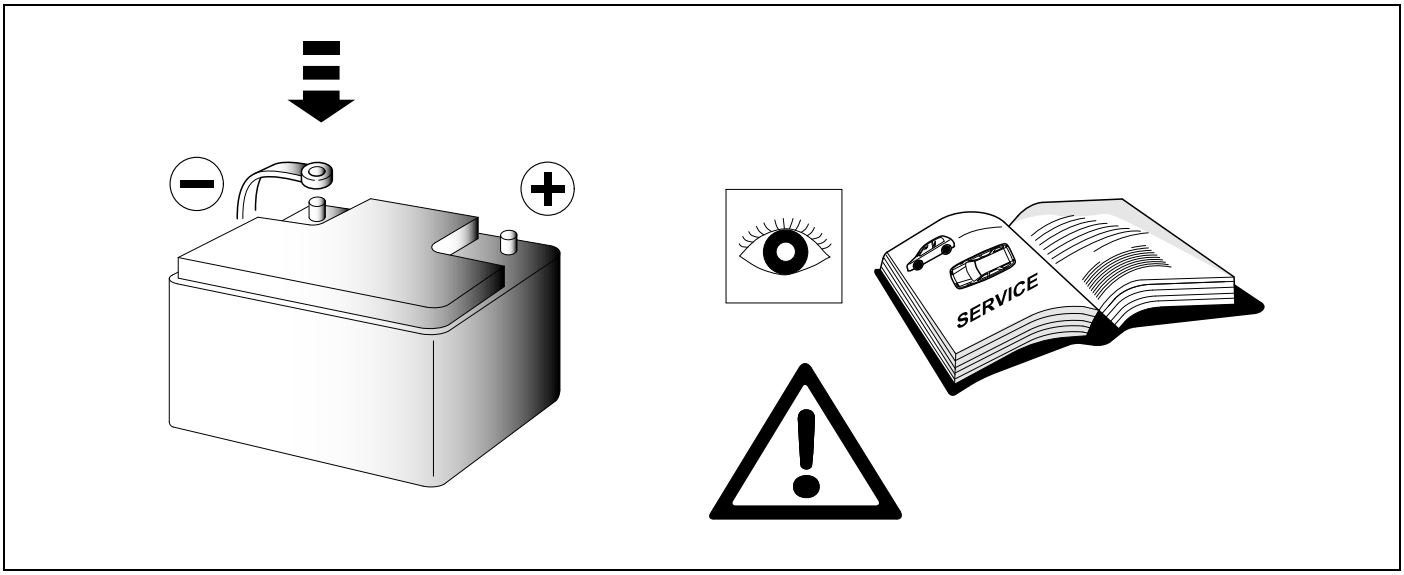

16 CHECK

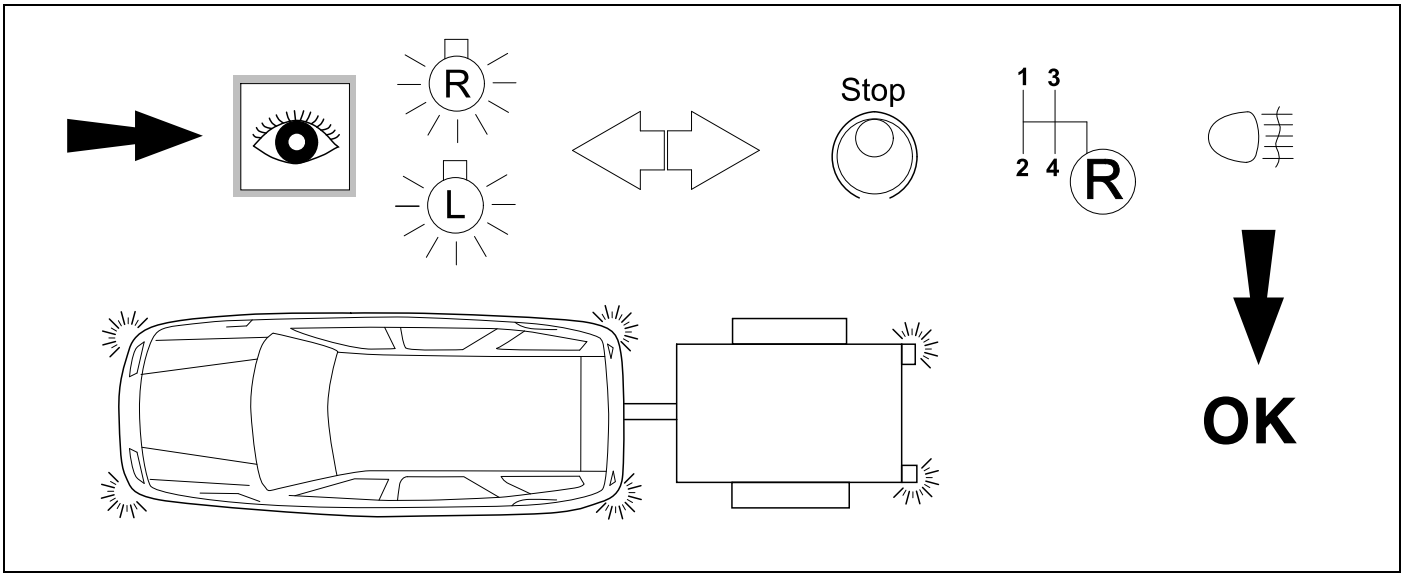

17

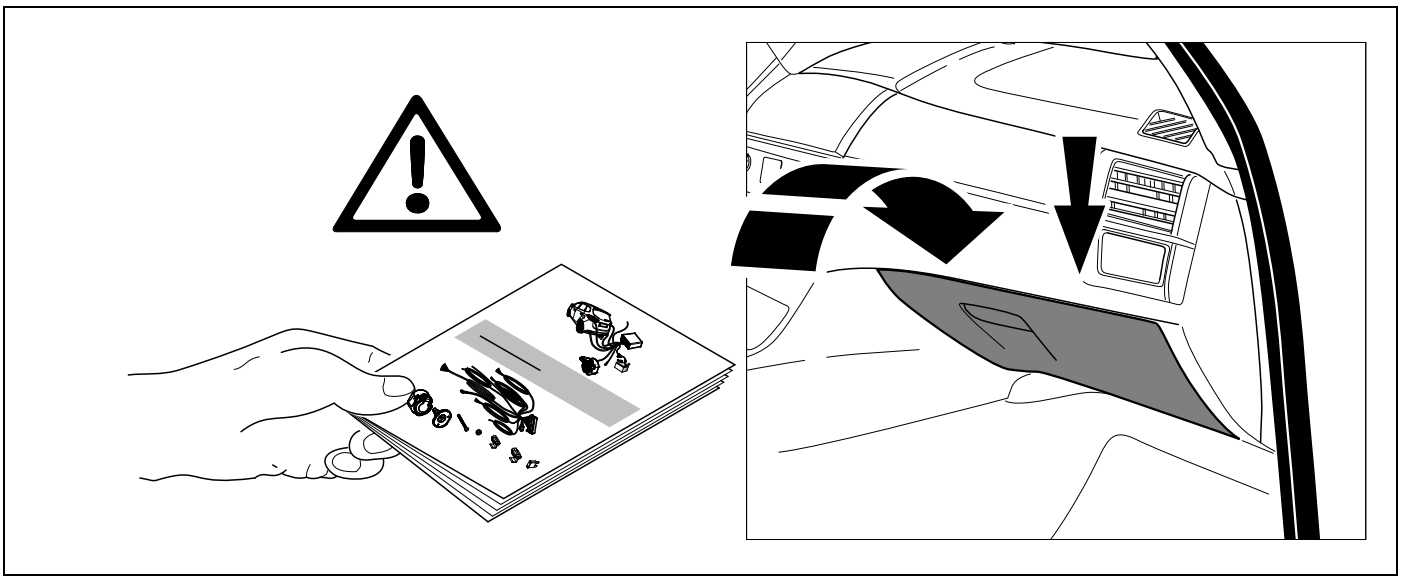

KARTA GWARANCYJNA

STEINHOF®

1. Gwarancja jest udzielona na okres 24 miesięcy od daty zakupu.
2. Montaż musí być dokonywany w wyspecjalizowanych punktach montażowych.
3. Gwarancja nie obejmuje:
   - Uszkodzeń powstałych na skutek niepoprawnej instalacji oraz niezgodnie z instrukcją obsługi.
   - Uszkodzeń powstałych z powodu podłączenia do zbyt wysokiego napięcia.
   - Uszkodzeń powstałych z powodu niepoprawnego użytkowania.
   - Uszkodzeń powstałych z powodu dokonania modyfikacji w urządzeniu.

Właściciel pojazdu: _____ PIECZĘĆ Instalatora:

Adres: _____

Model oraz Marka pojazdu: _____

Rok produkcji: _____

VIN Nr.: _____

Model/Typ urządzenia: _____

Data instalacji: _____

Podpis: _____ _____

Data Naprawy: _____ Opis Uszkodzenia: _____

_____

_____

Data Naprawy: _____ Opis Uszkodzenia: _____

_____

_____

Data Naprawy: _____ Opis Uszkodzenia: _____

_____

_____

GRUPA STEINHOF Sp. z o.o.
ul.Przemysłowa 27A
33-100 Tarnów, Poland

tel. +48 14 627 32 05
Made in EU
www.steinhof.pl

WARRANTY CARD

1. Warranty is valid for a period of 24 months starting from the date of purchase.
2. Assembly should be done in specialized assembly works.
3. The warranty doesn't cover:
   - Damages caused by improper installation in the vehicle and not according to fitting instruction.
   - Damages caused by overvoltage supply.
   - Damages caused by improper usage.
   - Damages caused by modification of the device.

Owner of the vehicle: _____ STAMP of the installer:

Address: _____

Brand and Model of the vehicle: _____

Production year: _____

VIN No.: _____

Model/Type of the Device: _____

Date of Installation: _____

Signature: _____

Date of Repair: _____ Damage Description: _____

_____

_____

Date of Repair: _____ Damage Description: _____

_____

_____

Date of Repair: _____ Damage Description: _____

_____

_____

GRUPA STEINHOF Sp. z o.o.
ul.Przemysłowa 27A
33-100 Tarnów, Poland

tel. +48 14 627 32 05
Made in EU
www.steinhof.pl

GARANTIEKARTE

1. Die Garantie gilt für die Zeit von 24 Monaten ab dem Kaufdatum.
2. Die Montage sollte in Fachwerkstätten durchgeführt werden.
3. Die Garantie umfasst keine:
   - Schäden, die aus einer fehlerhaften Montage und nicht Einhaltung der Montageanleitung entstehen.
   - Schäden am Produkt aufgrund einer falschen elektrischen Spannung.
   - Schäden, die aus einem nichtordnungsgemäßen Gebrauch resultieren.
   - Schäden durch vorgenommene Änderungen am Produkt

Fahrzeugeigentümer: _____ Stempel des Monteurs

Adresse: _____

Fahrzeugmarke und Modell: _____

Baujahr: _____

VIN Nr: _____

Modell/ Typ des Produkts: _____

Montagedatum: _____

Unterschrift: _____

Reparaturdatum: _____ Beschreibung des Schadens: _____

_____

_____

Reparaturdatum: _____ Beschreibung des Schadens: _____

_____

_____

Reparaturdatum: _____ Beschreibung des Schadens: _____

_____

_____

GRUPA STEINHOF Sp. z o.o.
ul.Przemysłowa 27A
33-100 Tarnów, Poland

tel. +48 14 627 32 05
Made in EU
www.steinhof.pl

Гарантийный талон

STEINHOF®

1. Гарантия имеет срок действия 24 месяцы от даты закупа устройства.
2. Установка должна осуществляться в специализированных сервисных пунктах.
3. Гарантия не распространяется при:
   - повреждениях по причине неправильной установки устройства и не по правилам инструкции.
   - повреждениях по причине очень высокого напряжения.
   - повреждениях, связанных с неправильным использованием.
   - повреждениях, связанных с собственной модификацией устройства.

Владелец транспортного средства: _____ Печать установщика:

Адрес: _____

Марка и модель: _____

Год производства: _____

Номер кузова: _____

Модель/Вид устройства: _____

Дата установки: _____

Подпись: _____

Дата ремонта: _____ Описание повреждений: _____

_____

_____

Дата ремонта: _____ Описание повреждений: _____

_____

_____

Дата ремонта: _____ Описание повреждений: _____

_____

_____

GRUPA STEINHOF Sp. z o.o.
ul.Przemysłowa 27A
33-100 Tarnów, Poland

tel. +48 14 627 32 05
Made in EU
www.steinhof.pl

D	Änderungen bezüglich Konstruktion, Ausstattung Farbe sowie Irrtum vorbehalten. Angaben und Abbildungen unverbindlich	PL	Zastrzega się prawo do zmian dot. konstrukcji, wykończenia, kolorystyki oraz pomyłek. Dane i ilustracje niewiążące.
GB	Subject to change in terms of construction, equipment and colour, and may contain errors. The information and illustrations are non-binding.	TR	Tasarım, donanım ve renk bakımından değişiklik yapma hakkı ve hata ve eksiklik mahfuzdur. Veriler ve resimler bağlayıcı değildir.
F	Sous réserve de modifications de la construction, de équipement, de la couleur et sous réserve d'erreurs. Les indications et les illustrations sont sans engagement.	H	A szerkezet, a kivitel és a szín változtatása, valamint a változások joga fenntartva. Az adatok és az ábrák nem kötelelző érvényűek.
NL	Wijzigingen met betrekking tot constructie, uitvoering en kleur evenals vergissingen voorbehouden. Gegevens en afbeeldingen niet bindend.	HR	Pravo promjena u svezi konstrukcije, opreme, boje kao i zabune oridžavamo. Podaci i ilustracije su neobavezne.
DK	Ændringer med hensyn til konstruktion, udstyr, farver samt fejl forbeholdes. Oplysninger og illustrationer er uforpligtende.	BUL	Запаэени права по отношение на конструкцията, обэавеждането, цвета и грешки. Данните и иэображенията не са обвърэващи.
N	Endringer angående konstruksjon, utstyr, farge og feiltagelse forbeholdes. Opplysninger og illustrasjoner uforbindtlig.	RO	Ne rezervăm dreptul unor modificări ale construcţieu, dotării, culorii şi dreptul la erori Datele indicate şi imaginile sunt orientative.
S	Med reservation för ändringar vad det gäller konstruktion, utrustning, färg samt för misstag. Uppgifterna och bilderna är inte bindande.	RU	Права на внесение иэменений относительно конструкции, оснащения, окраски, а также на ошибки сохраняются. Данные и иллюстрации имеют примерный характер.
FIN	Pidätämme oikeuden rakennetta, varustusta, väriä koskeviin sekä erehdyksestä johtuviin muutoksiin. Tiedot ja kuvat eivät ole sitovia.	LT	Pasiliekama konstrukcijos, įrangos bei reikmenų, spalvos pakeitmų ir klaidų teisė. Duomenys ir ilistracijos neįpareigojantys.
I	Con riserva di modifiche relative a progettazione, dotazione, colore ed errori. Le indicazioni e figure sono fornite sensa impegno.	LV	Tiek paturētas tiesības uz konstrukcijas, iekārtu, krāsu izmaiņam, kā arī kļūdīšanos. Dati un attēli bez saistībām.
E	Reservadas las modificaciones respecto a diseño, equipamiento, color, así como error. Indicaciones y figuras sin compromiso.	EST	Konstruktsiooni, varustuse ja vœrvi osas muudatused ning eksimine lubatud. Andmed ja joonised on mittesiduvad.
P	Reservamos o direito de alterações relativamente ao desenho, equipamento, cor, bem como de erro. Os dados e as gravuras não implicam compromisso da nossa parte.	SLO	Zadržana pravica do sprememb glede konstrukcije, opreme, barve ter pomote. Podatki in slike so neobvezne.
GR	Διατυπώνουμε κάθε επιφύλαξη ως προς αλλαγές σε σχέση με κατασκευή, εξοπλισμό, διαρρύθμιση, χρωματισμούς και λάθη παραδρομής.	SK	Zmeny, ktoré sa týkajú konštrukcie, vybavenia, farby, ako aj omyly sú vyhradené. Údaje a zobrazenia sú nezáväzné.
CZ	Změny, týkající se konstrukce, vybavení, barvy, jakož i omyly jsou vyhrazeny. Údaje a vyobrazení jsou nezávazné.		